R. AYUNTAMIENTO MUNICIPAL DEL TORREÓN, COAHUILA
DIRECCIÓN GENERAL DE OBRAS PÚBLICAS DE TORREÓN

LPN-DGOP-TOR-004-2026
CONSTRUCCION DE PAVIMENTACION ASFALTICA
CALLE SIN NOMBRE ENTRE CARR 80 Y CALLE SIN NOMBRE ATRÁS DE ABARROTES Y MATERIALES LA CURVA EJIDO JUAN EUGENIO

TORREÓN
ADMINISTRACIÓN MUNICIPAL 25/27

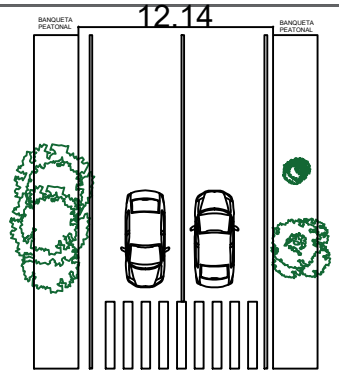

DETALLE DE PINTADO DE PASOS PEATONALES

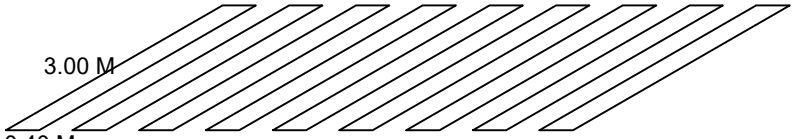

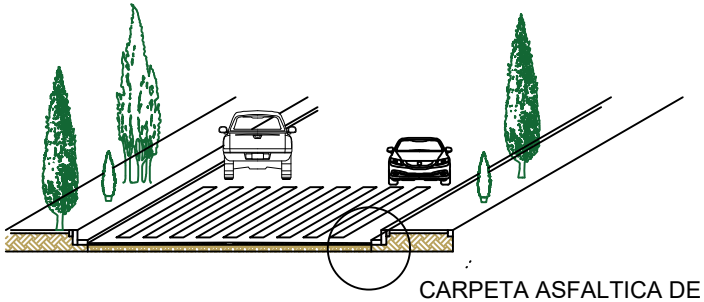

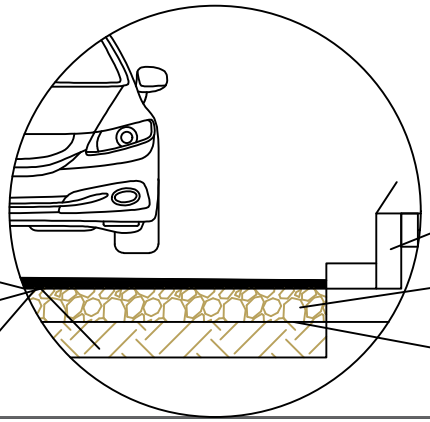

CARPETA ASFALTICA DE 5 CM DE ESPESOR COMPACTOS

GUARNICION DE CONCRETO F´C=150 KG/CM2

BASE HIDRAULICA

APLICACION DE RIEGO DE LIGA CON EMULSION ASFALTICA

APLICACION DE RIEGO DE IMPREGNACION CON EMULSION ASFALTICA

MEJORAMIENTO DE TERRENO

LOCALIZACIÓN
SIN / ESCALA

CONSTRUCCIÓN DE PAVIMENTACIÓN ASFÁLTICA

CALLE SIN NOMBRE ENTRE CARR 80 Y CALLE SIN NOMBRE ATRÁS DE ABARROTES Y MATERIALES LA CURVA EJIDO JUAN EUGENIO

ESCALA PRINCIPAL:	sin escala		
ACOTACION:	mts.	FECHA:	Mayo 2026